BATTISTELLA®
MACCHINE PER STIRARE
IRONING EQUIPMENT

URANO SOFFIANTE
(Urano blowing)
*URANO MAXI SOFFIANTE- 170x80 cm
(*Urano maxi blowing - 170x80 cm)

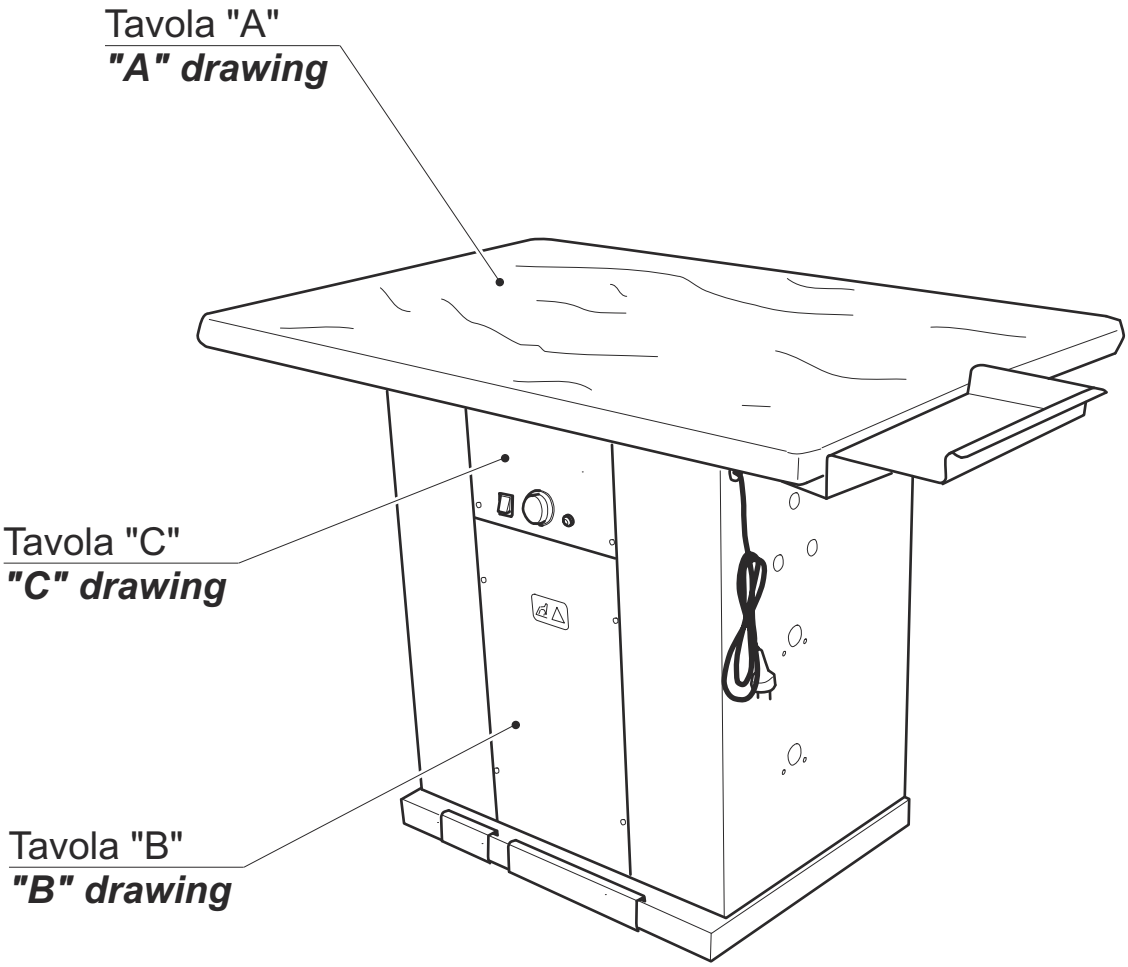

BATTISTELLA®
MACCHINE PER STIRARE
IRONING EQUIPMENT

Tavola "A"
"A" drawing

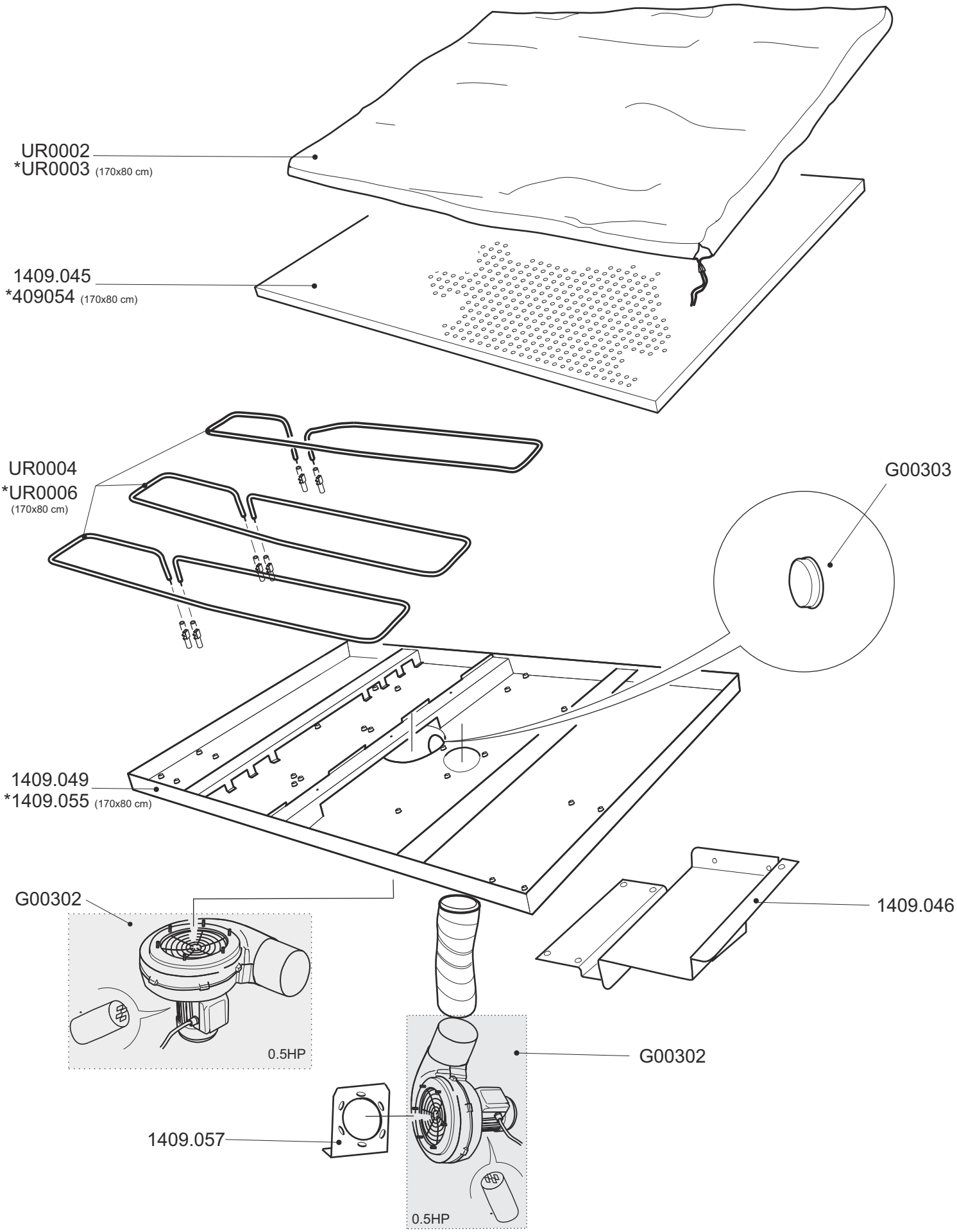

BATTISTELLA
MACCHINE PER STIRARE
IRONING EQUIPMENT

a a "B"
"B"drawing

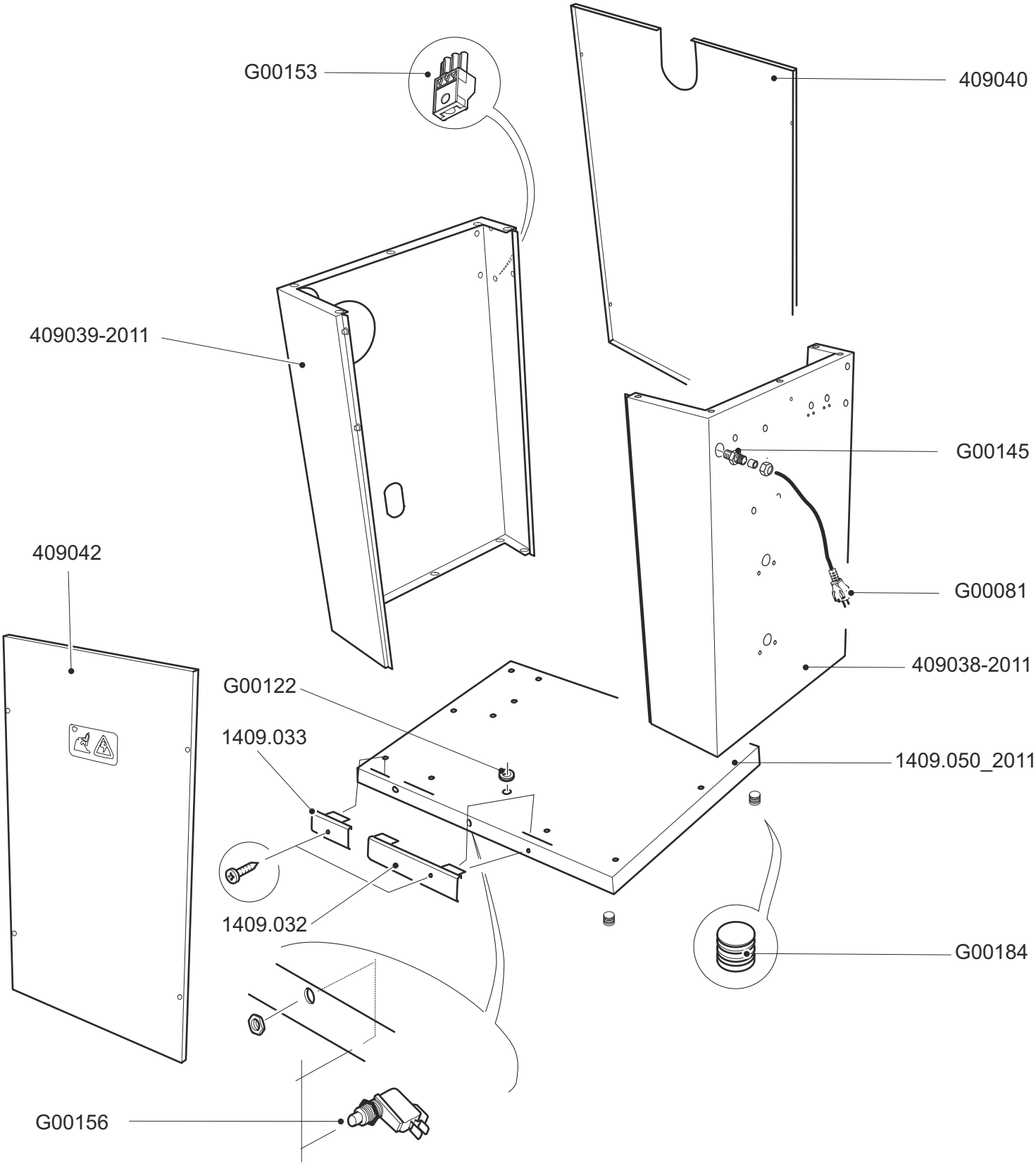

BATTISTELLA
MACCHINE PER STIRARE
IRONING EQUIPMENT
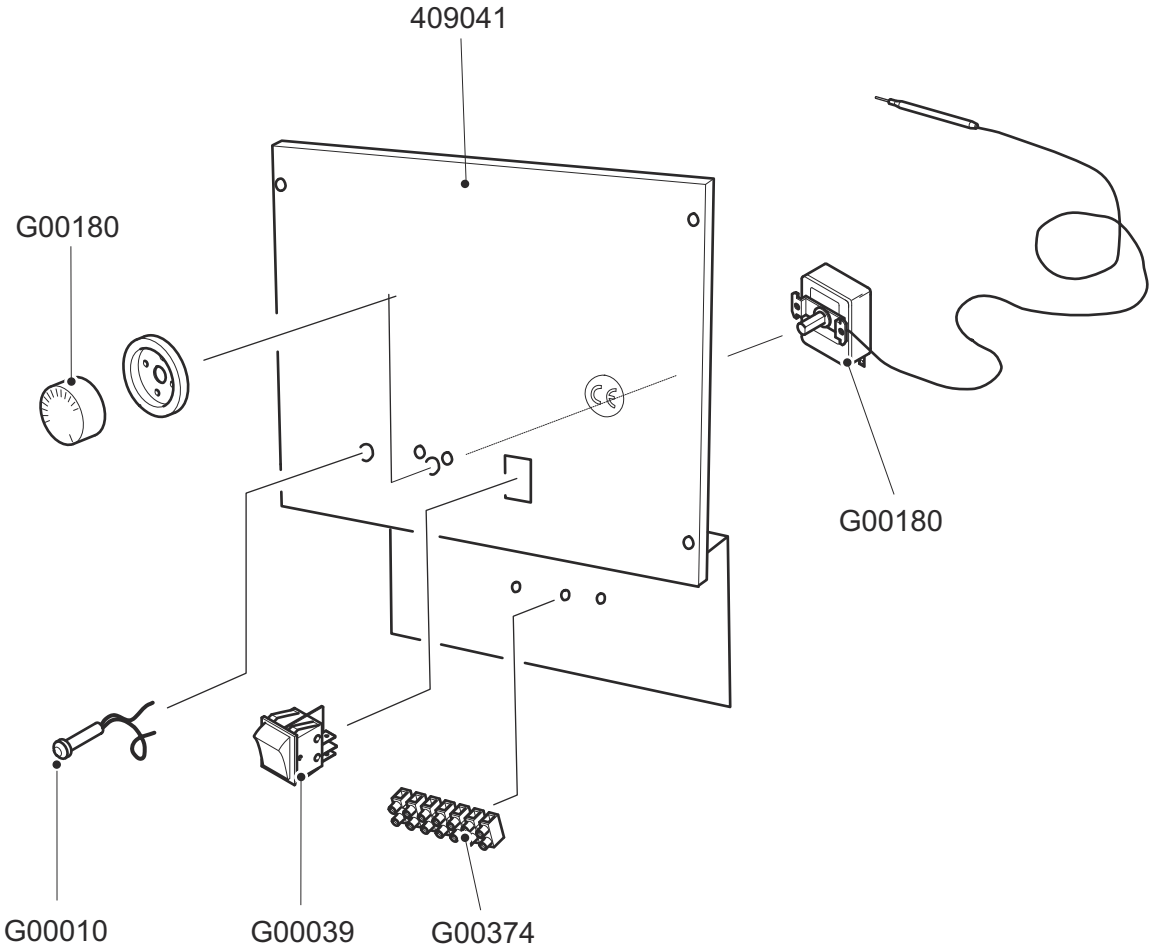
Tavola "C"
"C"drawing